рекомендуем сначала установить щиты 17, а затем крепить механизмы на царги

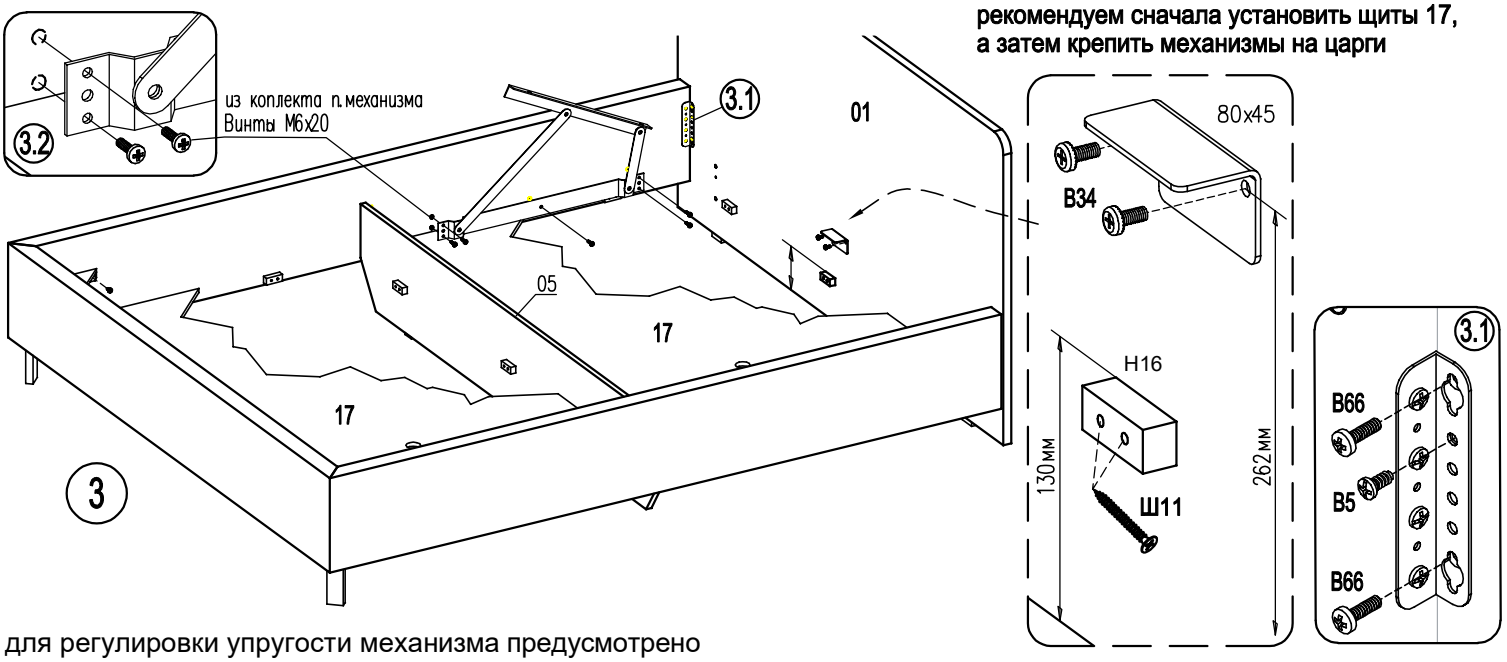

для регулировки упругости механизма предусмотрено три положения газлифтов (1,2,3) . В зависимости от веса матраца установите газлифты в нужное отверстие.

положение газлифтов, № / газлифты	Вес матраца		
	(1)	(2)	(3)
1000 Н	20..25кг	25..35кг	35..45кг
1150 Н	——	45..50кг	50..55кг

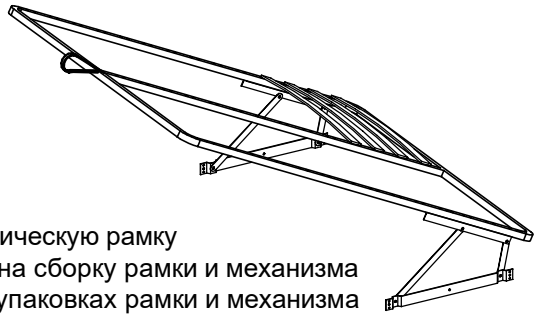

4

Собрать металлическую рамку
по инструкциям на сборку рамки и механизма
находящимся в упаковках рамки и механизма

присоедините рамку с эластичным основанием к механизмам

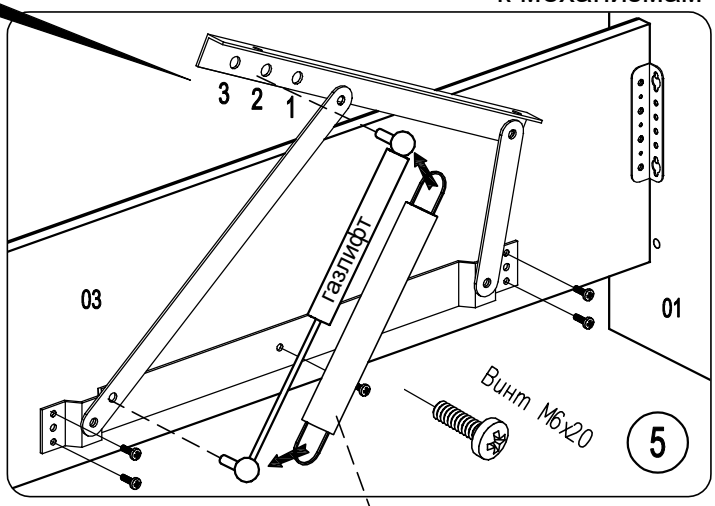

На газлифты установите тканевые чехлы

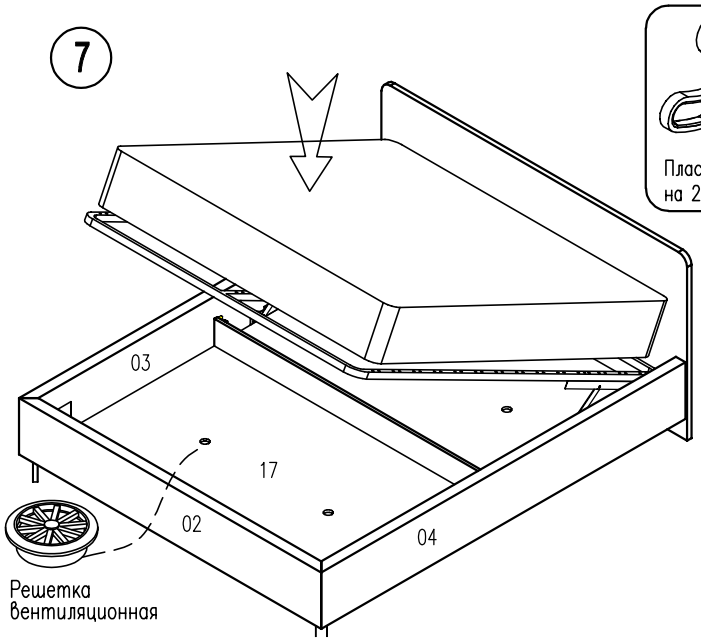



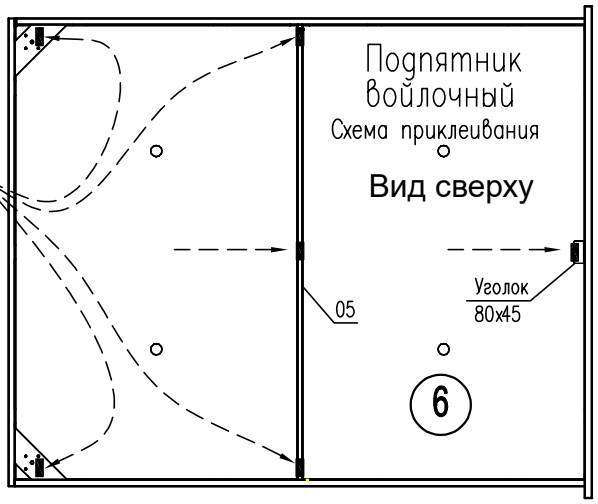

1) покройте детали 02,03,04 лицевым чехлом
см.инструкцию по установке чехла на царги (AS6.01M)
2) уложите матрац
3) опустите подъемный механизм

Внимание ! при поднятии металлической рамки возможно резкое открытие механизма подъема, что может привести к травме. Будьте осторожны, придерживайте рамку руками и не допускайте попадание пальцев рук между складывающимися деталями.